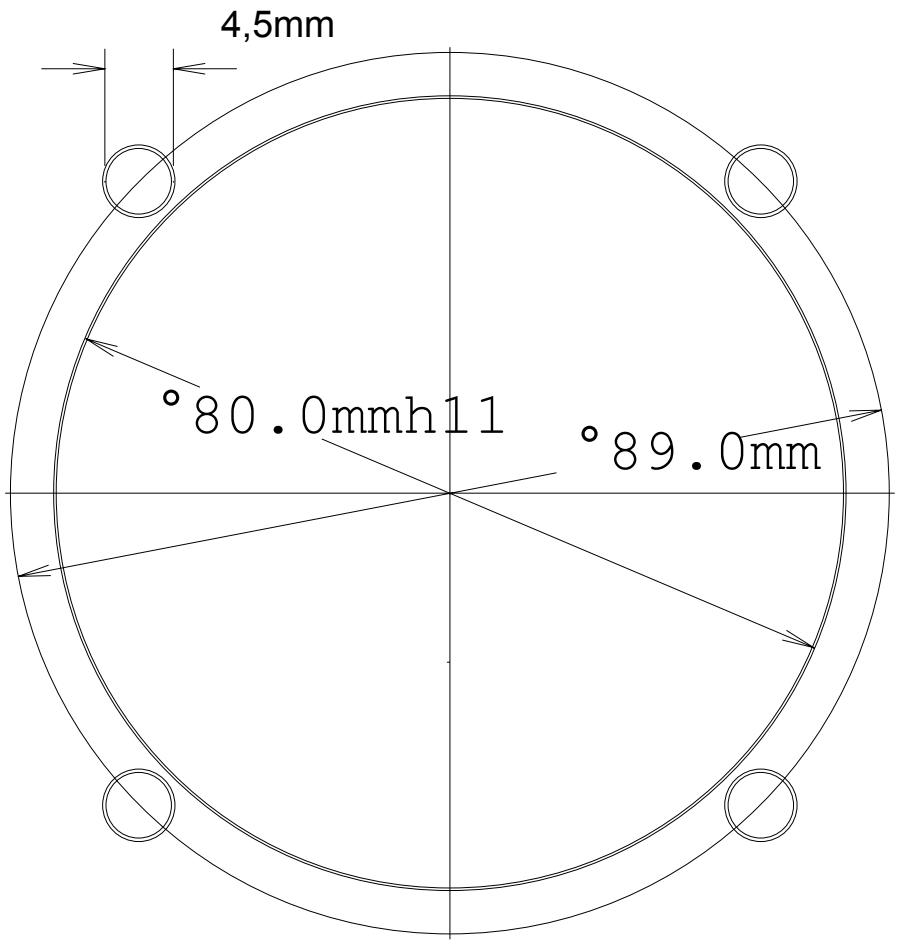
4,5mm
°80.0mmh11
°89.0mm

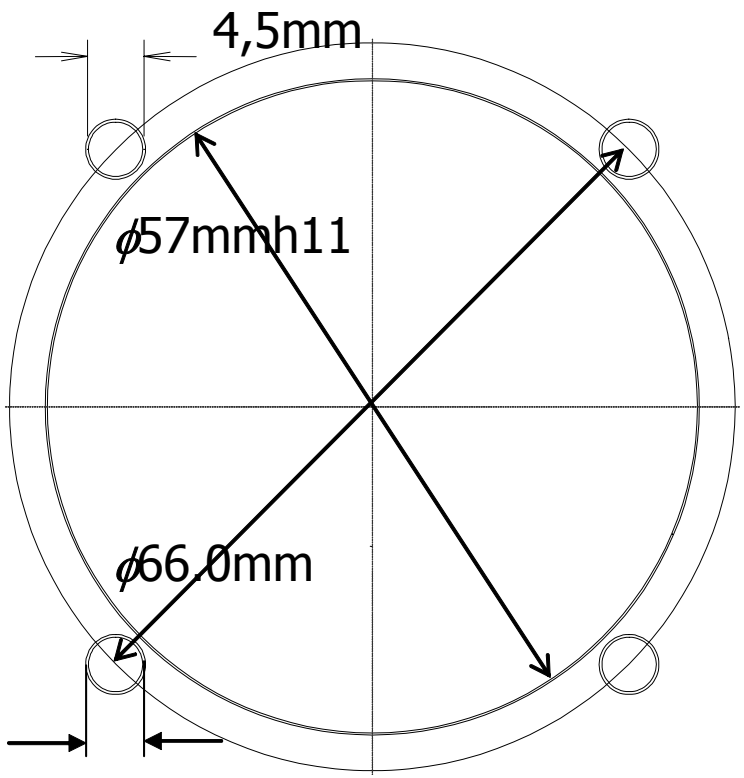
4,5mm
ϕ57mmh11
ϕ66.0mm